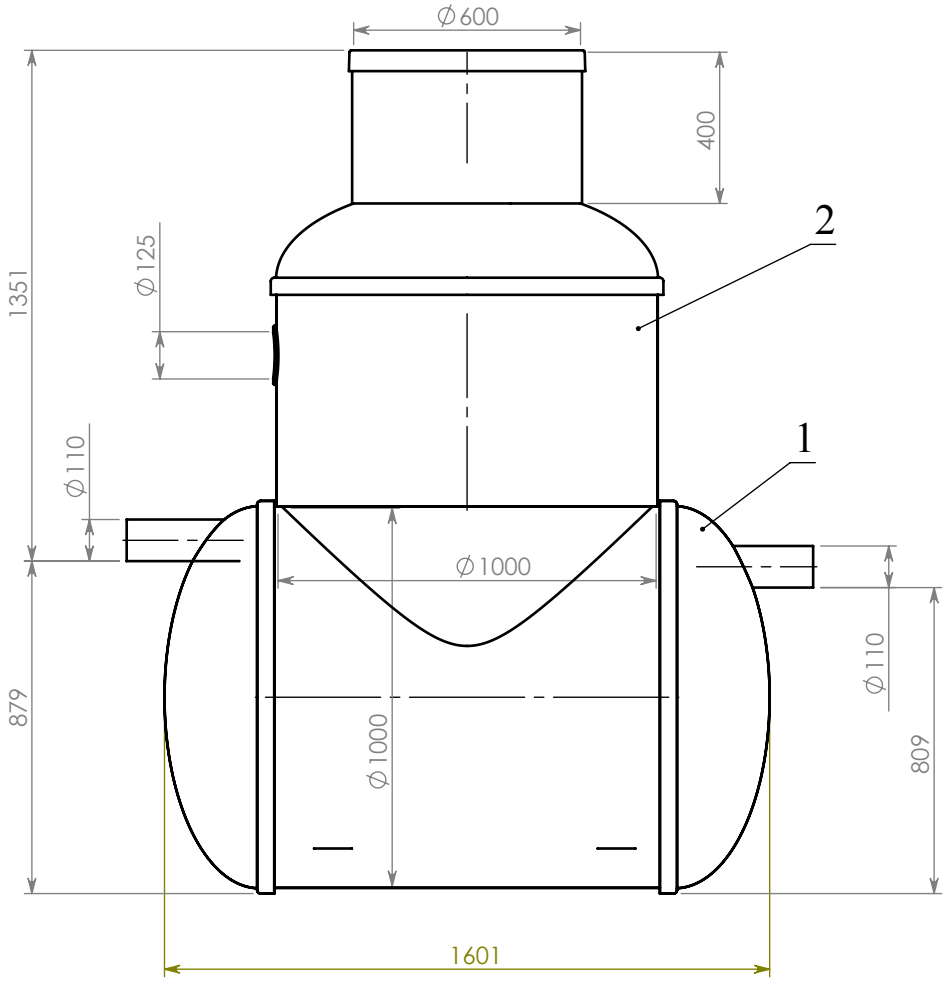

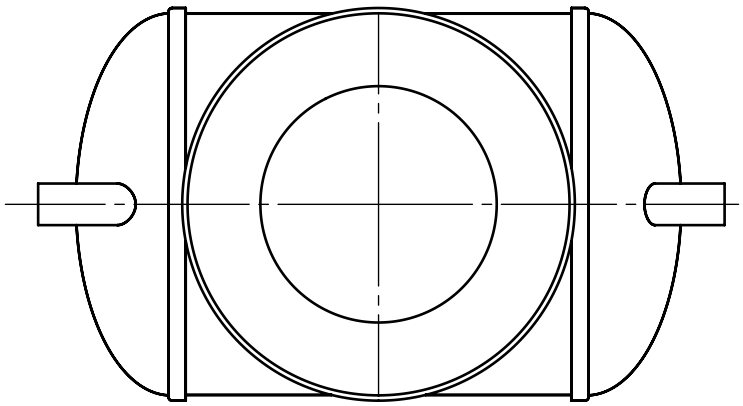

ПОЗ	ОБОЗНАЧЕНИЕ	Материал	Масса	К-ВО
1	ОМ1.5 101-СБ		340.5	1
2	КТ2 10.6.4.12-СБ		60.7	1

		№ докум.	Подпись	Дата
Разраб.		**Аккузин**		23.07.2009
Пров.		Аккузин		
Т. контр.		Аккузин		
Чертил		zobov		30.03.2010
Н. контр.		Аккузин		
Утв.		Аккузин		30.03.2010

ОМ1.5 101-110-13 СБ

Маслобензоотделитель

Лит.	Масса	Масштаб
	407.5	1:20
Лист 1	Листов 1	

ЗАО "Флотенк"
WWW.FLOTENK.RU